EVAPORATIVE

Humidifier

MADE IN THE USA

Luftbefeuchter

Umidificatore

Humidificateur

Humidificador

kaz

HUMIDIFIER

Important Safety Instructions

READ ALL INSTRUCTIONS BEFORE USING HUMIDIFIER, ESPECIALLY THESE BASIC SAFETY PRECAUTIONS:

1. Always place humidifier on a firm, flat, level surface, at least FIVE inches away from walls and heat sources such as stoves, radiators or heaters. Humidifier may not work properly on a non-level surface.

2. Place humidifier in an area that is out of the reach of children.

3. Before using the humidifier, extend the cord and inspect for any signs of damage. Do not use the product if cord has been damaged.

4. This product has a polarized plug (one blade is wider than the other) as a safety feature. This plug will fit into a polarized outlet only one way. If the plug does not fit fully into the outlet, reverse the plug. If it still does not fit, contact a qualified electrician. Do not attempt to defeat this safety feature.

5. Humidifier should always be unplugged and emptied when not in operation or while being cleaned.

6. Never tilt or move the humidifier while it is in operation. Shut off and unplug before moving.

7. Humidifier requires regular cleaning. Refer to and follow cleaning instructions.

8. Do not use humidifier if room air is excessively humid (greater than 50% relative humidity). Excessive humidity is indicated by condensation on cold surfaces or walls in the room. For proper humidity readings, use a hygrometer available in most hardware and department stores.

NOTE: Superfine vapor is invisible. Moisture output will be higher when room air is dry, and lower when humidity is higher.

HUMIDIFICATEUR

Importantes consignes de sécurité

LIRE TOUTES LES CONSIGNES AVANT D'UTILISER L'HUMIDIFICATEUR, SURTOUT CES PRECAUTIONS ESSENTIELLES:

1. Toujours placer l'humidificateur sur une surface ferme, plane et à niveau, au moins DOUZE centimètres à l'écart des murs et des sources de chaleur telles que poêles, radiateurs ou appareils de chauffage. Il se peut que l'humidificateur ne fonctionne pas adéquatement sur une surface qui n'est pas à niveau.

2. Placer l'humidificateur à un endroit hors de portée des enfants.

3. Avant d'utiliser l'humidificateur, étendre le cordon et l'inspecter pour y relever tout signe de dommage. Ne pas utiliser le produit si le cordon a été abîmé.

4. Ce produit possède une fiche polarisée (une lame est plus large que l'autre) comme dispositif de sécurité. Cette fiche ne peut être insérée dans une prise polarisée que d'une façon. Si la fiche ne s'insère pas entièrement dans la prise, inverser la fiche. Si elle ne rentre toujours pas, se mettre en contact avec un électricien compétent. Il convient de ne pas tenter de contourner ce dispositif de sécurité.

5. L'humidificateur doit toujours être débranché et vidé lorsqu'il n'est pas en usage ou lorsqu'on le nettoie.

6. Ne jamais incliner ni déplacer l'humidificateur pendant qu'il est en usage. Fermer et débrancher avant de le déplacer.

7. L'humidificateur nécessite un nettoyage régulier. Consulter et suivre les consignes de nettoyage.

8. Ne pas utiliser l'humidificateur si l'air de la pièce est excessivement humide (humidité relative de plus de 50%). L'humidité excessive est indiquée par la condensation sur les surfaces ou les murs froids de la pièce. Pour obtenir des relevés précis d'humidité, utiliser un hygromètre qu'on peut se procurer dans la plupart des quincailleries et des grands magasins.

REMARQUE: La vapeur ultra-fine est invisible. La production d'humidité sera plus élevée lorsque l'air de la pièce est sec, et plus faible lorsque l'humidité est plus élevée.

Models 3000, 3300 and 3400

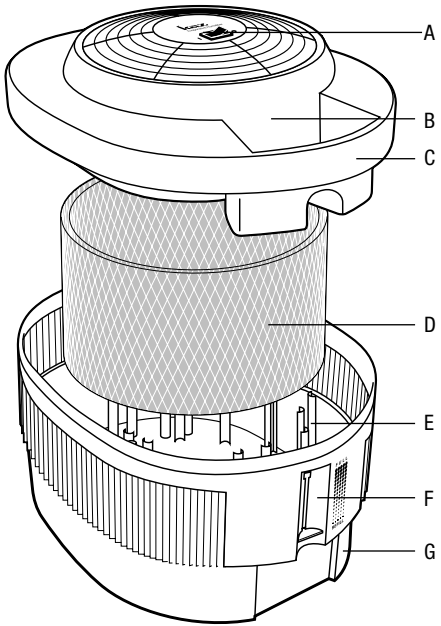

Using Your Kaz Evaporative Humidifier

Filling The Humidifier

1. Unpack humidifier. Remove Top Housing and check that the Wicking Filter is in place.

Models 3000, 3300 and 3400: Wicking Filter should be placed in between the Support Ribs (See Figure A).

Model 3020: Make sure Wicking Filter is placed around the raised Filter Supports in the Base (See Figure B).

Replace Top Housing, being careful to seat it properly onto the Base. On Models 3300 and 3400, the end with the cord is **opposite** to the Water Level Indicator on the Base. On Model 3020, carefully align the Top Housing with the Wicking Filter to avoid crushing the Filter.

2. Place humidifier at least FIVE inches away from walls and heat sources, on a FIRM, FLAT and LEVEL surface. Place on a water-resistant non-conducting surface for protection from inadvertent spillage. Do not place on a soft carpet. Do not place any object over the humidifier; it could block air openings.

Extend the cord. If an extension cord is required, use a heavy-duty 12 or 10 gauge appliance cord, as short a cord as possible. Place cord out of the way where it cannot be pulled or stepped on and is not covered by rugs or clothing.

3. Using a pitcher, fill through the exclusive Kaz FillChannel™, which permits convenient filling without removing the Top Housing. Use COOL tap water. Never use hot water, which may cause damage to the wick.

Figure A - On-Off Switch
Figure B - Water FillChannel™
Figure C -Top Housing
Figure D - Wicking Filter
Figure E - Support Ribs
Figure F - Water Level Indicator
Figure G - Base

Utilisation de votre humidificateur Kaz

Remplissage de l'humidificateur

1. Retirer l'humidificateur de son emballage. Enlever le boîtier supérieur et s'assurer que le filtre absorbant est en place.

Modèles 3000, 3300 et 3400: Le filtre absorbant devrait être placé entre les nervures de support (voir la Figure A).

Modèle 3020: S'assurer que le filtre absorbant est placé autour des supports de filtre surélevés de la base (voir la Figure B).

Remettre le boîtier supérieur en place, en veillant à le caler adéquatement sur la base. Sur les modèles 3300 et 3400, l'extrémité avec le cordon est vis-à-vis le témoin de niveau d'eau sur la base. Pour le modèle 3020, aligner soigneusement le boîtier supérieur avec le filtre absorbant afin d'éviter d'écraser le filtre.

2. Placer l'humidificateur à au moins DOUZE centimètres de distance des murs et des sources de chaleur, sur une surface FERME, PLANE et A NIVEAU. Placer sur une surface non conductrice résistant à l'eau pour protéger contre un déversement accidentel. Ne pas placer sur un tapis mou. Ne placer aucun objet par-dessus l'humidificateur car ceci pourrait bloquer les prises d'air.

Etendre le cordon. Si un cordon de rallonge est nécessaire, utiliser un cordon grand rendement d'appareil électrique de calibre 12 ou 10, aussi court que possible. Placer le cordon à l'écart, là où il ne peut être tiré ou piétiné, ni recouvert de tapis ou de vêtements.

3. A l'aide d'une carafe, remplir à travers la rainure exclusive Kaz FillChannel™ qui permet un remplissage normal sans devoir retirer le

A - Interrupteur marche-arrêt
B - FillChannel™
C - Boîtier supérieur
D - Filtre absorbant
E - Nervures de support
F - Témoin de niveau d'eau
G - Base

Model 3020

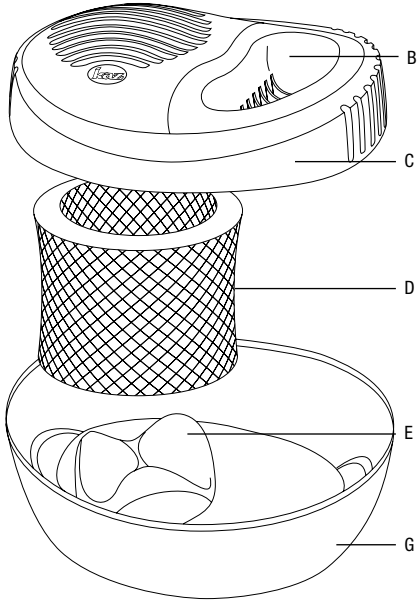

Bedienungsanleitung für Ihren Kaz-Luftbefeuchter mit Verdampfungstechnik

Füllen des Luftbefeuchters

1. Nehmen Sie das Gerät aus der Verpackung. Entfernen Sie den Gehäuseaufbau und prüfen Sie, daß das Filter mit Dochtwirkung in Stellung ist.

Modelle 3000, 3300 und 3400: Filter mit Dochtwirkung müssen zwischen die Stützrippen gesetzt werden [siehe Abbildung A].

Mo-dell 3020: Der Filter mit Dochtwirkung muss um die hervorstehenden Filterstützen in den Sockel gesetzt werden [siehe Abbildung B].

Den Gehäuseaufbau wieder vorsichtig aufsetzen, so dass es fest auf dem Sockel sitzt. Bei den Modellen 3300 und 3400 sitzt das Ende mit der Schnur gegenüber von der Füllstandsanzeige am Sockel. Beim Modell 3020 muss der Gehäuseaufbau sorgfältig mit dem Filter mit Dochtwirkung gefluchtet werden, damit der Filter nicht zerdrückt wird.

2. Stellen Sie den Luftbefeuchter mindestens DREIZEHN Zentimeter von Wänden oder Hitzequellen auf eine FESTE, FLACHE und EBENE Fläche. Stellen Sie ihn auf eine wasserfeste, nichtleitende Fläche, um bei eventuellem Verschütten von Wasser für Schutz zu sorgen. Nicht auf weiche Teppiche stellen. Nichts über den Luftbefeuchter stellen oder hängen, um Belüftungsöffnung en nicht zu blockieren.

Dehnen Sie die Schnur. Wenn Sie eine Verlängerungsschnur benutzen, muß es eine möglichst kurze geeichte Geräteanschlußschnur sein. Legen

A - Ein/Aus-Schalter

B - Wasser-Einfüllöffnung “FillChannel™”

C - Gehäuseaufbau

D - Filter mit Dochtwirkung

E - Stützrippen

F - Wasser-Füllstandsanzeige

G - Sockel

Uso del vostro umidificatore-vaporizzatore Kaz

Riempimento dell’umidificatore

1. Disimballare l’umidificatore. Rimuovere l’alloggiamento superiore e controllare che il filtro assorbente sia al posto suo.

Modelli 3000, 3300 e 3400: Il filtro assorbente deve essere posizionato tra le nervature di supporto. (vedere figura A).

Modello 3020: Assicurarsi che il filtro sia posizionato intorno ai supporti rialzati del filtro nella base. (vedere figura B).

Rimettere a posto l’alloggiamento superiore facendo attenzione a metterlo in sede sulla base. Sui modelli 3300 e 3400 la parte con il cavo è dalla parte opposta dell’indicatore del livello dell’acqua sulla base. Sul modello 3020 allineare correttamente l’alloggiamento superiore con il filtro assorbente per evitare di schiacciare lo stesso.

2. Collocare l’umidificatore a almeno DODICI centimetri di distanza dalle pareti e dalle fonti di calore, su una superficie FERMA, PIANA e A LIVELLO. Collocare su una superficie non conduttrice resistente all’acqua per proteggere contro uno spargimento involontario. Non collocare su un tappeto molle. Non collocare qualsiasi oggetto sull’umidificatore, il che potrebbe bloccare le bocche d’aria.

Estendere il cordone. Se una prolunga è necessaria, utilizzare una prolunga calibro 12 o 10 per servizio pesante, la più corta possibile. Collocare il cordone fuori circolazione, laddove non può essere tirato o calpestato, nè coperto da tappeti o vestiti.

A - Interruttore marcia-arresto

B - FillChannel™

C - Alloggiamento superiore

D - Filtro assorbente

E - Nervature di supporto

F - Indicatore di livello di acqua

G - Base

Uso del humidificador Kaz

Llenado del humidificador

1. Desempaque el humidificador. Retire la Capa Superior y verifique si el Filtro de Fibra Tejida está en su lugar.

Modelos 3000, 3300 y 3400: El filtro absorbente debe colocarse entre las pestañas de sujeción (véase Figura A).

Modelo 3020: Compruebe que el filtro absorbente está colocado alrededor de los soportes de filtro realzados de la base (véase Figura B).

Vuelva a colocar el cajetín superior asegurándose de encajarlo adecuadamente en la base. En los modelos 3300 y 3400, el extremo con el cable debe quedar en el lado opuesto al indicador de nivel de agua de la base. En el modelo 3020, debe alinear el cajetín superior con el filtro absorbente con cuidado de no aplastar el filtro.

2. Ubique el humidificador a CINCO pulgadas, como mínimo, de distancia de las paredes y fuentes de calor, sobre una superficie FIRME, PLANA y UNIFORME. Colóquelo sobre una superficie impermeable no conductora de electricidad para protegerlo de los derrames inadvertidos. No lo coloque sobre una alfombra suave. No coloque ningún objeto sobre el humidificador; se podrían bloquear los orificios de salida de aire.

Extienda el cable de alimentación. Si se requiere un prolongador, utilice un cable reforzado para aparatos eléctricos calibre 12 ó 10, lo más corto posible. Ubique el cable de alimentación en un lugar que no entorpezca el paso, donde no se lo pueda tirar ni pisar y que no esté cubierto por alfombras o vestidos.

A - Interruptor de encendido/apagado

B - Canaleta de llenado de agua ”FillChannel™”

C - Caja Superior

D - Filtro de Fibra Tejida

E - Pestañas de soporte

F - Indicator de Nivel de Agua

G - Base

Pour SLOWLY....

Models 3300 and 3400: Fill until the Water Level Indicator reaches FULL (See Figure C, note ARROW).

Models 3000 and 3020: Look down into the Fill Channel. Fill until water reaches the bottom of the Fill Channel. Be careful not to overfill. **Note:** The 3020 model has a semi-transparent base that makes it easy to monitor the water level.

ALTERNATE METHOD OF FILLING:

1. Remove Top Housing.

2. Models 3300 and 3400: Fill Base with COOL tap water directly from the kitchen sink faucet, up to the water level (ARROW MARKING INSIDE THE BASE). Be cautious not to overfill.

Models 3000 and 3020: Fill Base with COOL tap water directly from the kitchen sink faucet. Fill to approximately 1 inch below the top edge of the Base. Be cautious not to overfill.

3. Carry the Base carefully to avoid spilling. Water can damage furniture and flooring. Kaz cannot accept responsibility for damage due to water spillage.

4. Replace the Top Housing.

CAUTION:

DO NOT OVERFILL. Overfilling will cause excess water to run out, causing possible damage to floors, furniture, etc.

DO NOT add any medication or other additives to the water. This may damage unit and will void our warranty.

DO NOT POUR WATER THROUGH THE TOP EXHAUST GRILLE. Never immerse motor housing in water. Always keep motor and switch dry.

boîtier supérieur. Utiliser de l'eau FRAICHE du robinet. Ne jamais utiliser d'eau chaude, ce qui peut abîmer le filtre absorbant.

Verser LENTEMENT...

Modèles 3300 et 3400: Remplir jusqu'à ce que le témoin de niveau d'eau atteigne la marque FULL (se reporter à la Figure C, noter la FLECHE).

Modèles 3000 et 3020: Regarder dans la rainure. Remplir jusqu'à ce que l'eau atteigne le bas de la rainure. S'assurer de ne pas trop remplir. Remarque : Le modèle 3020 a une base semi-transparente qui permet de vérifier facilement le niveau d'eau.

AUTRE MÉTHODE DE REMPLISSAGE:

1. Retirer le boîtier supérieur.

2. Modèles 3300 et 3400: Remplir la base d'eau FRAICHE directement depuis le robinet de l'évier de cuisine, jusqu'au niveau d'eau (FLECHE INDICATRICE A L'INTERIEUR DE LA BASE). Veiller à ne pas remplir excessivement.

Modèles 3000 et 3020: Remplir la base d'eau FRAÎCHE directement du robinet de l'évier de cuisine. Remplir jusqu'à environ 2,5 cm du bord supérieur de la base. S'assurer de ne pas trop remplir.

3. Transporter la base soigneusement afin d'éviter les déversements. L'eau peut abîmer les meubles et les planchers. Kaz ne peut assumer aucune responsabilité pour dommages attribuables à des déversements d'eau.

4.Remettre le boîtier supérieur en place.

ATTENTION:

NE PAS REMPLIR EXCESSIVEMENT. Un remplissage excessif causera une fuite de l'excès d'eau, ce qui peut abîmer les planchers, les meubles, etc.

NE PAS ajouter le moindre médicament ou autre additif à l'eau. Cet ajout peut abîmer l'appareil et il annulera notre garantie.

NE PAS VERSER D'EAU A TRAVERS LA GRILLE D'ECHAPPEMENT SUPERIEURE. Ne jamais immerger le boîtier du moteur dans l'eau. Toujours garder le moteur et l'interrupteur secs.

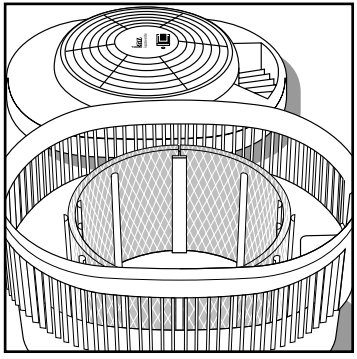

Figure A

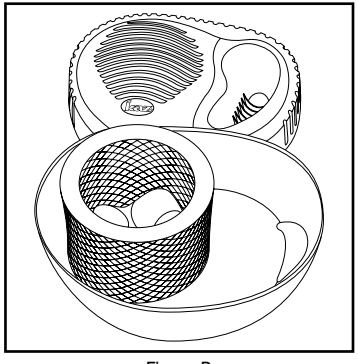

Figure B

Sie die Schnur abseits hin, damit nicht daran gezogen oder draufgetreten werden kann. Sie darf nicht von Teppichen oder Kleidung verdeckt sein.

3. Füllen Sie das Gerät mit einem Krug durch die exklusive Wasser-Einfüllöffnung “FillChannel™”, die Füllen erlaubt, ohne den Gehäuseaufbau abzunehmen. Verwenden Sie KALTES Leitungswasser. Verwenden Sie auf keinen Fall heißes Wasser, denn das kann den Docht beschädigen. Gießen Sie LANGSAM...

Modelle 3300 und 3400: Das Gerät muß gefüllt werden, bis die Wasser-Füllstandsanzeige FULL erreicht (Siehe Fig. C, PFEIL).

Modell 3000 und 3020: In die Wasser-Einlassöffnung einrasten lassen. Soweit befüllen bis das Wasser am unteren Punkt der Wasser-Einlassöffnung steht. Nicht überfüllen. Hinweis: Das Modell 3020 besitzt einen halbdurchsichtigen Sockel, damit der Wasserstand leicht überprüft werden kann.

SIE KÖNNEN DAS GERÄT AUCH WIE FOLGT FÜLLEN:

1. Aufbau abnehmen.

2. Modelle 3300 und 3400: Sockel direkt mit KALTEM Leitungswasser bis zur Wasser-Füllstandsanzeige (PFEILMARKIERUNG IM SOCKEL) füllen. Nicht überfüllen.

Modelle 3000 und 3020: Den Sockel mit KÜHLEM Leitungswasser direkt vom Wasserhahn befüllen. Ungefähr 2,5 cm unterhalb der Oberkante des Sockels mit dem Befüllen aufhören. Vorsicht: Nicht über-fül-len.

3. Tragen Sie den Sockel vorsichtig, um Überfließen zu vermeiden. Wasser könnte Fußböden und Möbel beschädigen. Kaz haftet nicht für Schäden, die durch vergossenes Wasser verursacht werden.

4. Setzen Sie den Aufbau wieder auf den Sockel.

VORSICHT:

NICHT ÜBERFÜLLEN. Überfüllen bewirkt das Ausfließen des überschüssigen Wassers und eventuell Schäden an Fußböden, Möbeln, usw.

KEINE Arzneimittel oder andere Zusätze in das Wasser geben. Das kann das Gerät beschädigen und macht die Garantie hinfällig.

KEIN WASSER DURCH DAS OBERE ENTLÜFTUNGSGITTER GIESSEN. Das Motorgehäuse darf nie in Wasser getaucht werden. Motor und Schalter müssen stets trocken bleiben.

3. Utilizzando una brocca, riempire attraverso l’esclusiva scanalatura Kaz FillChannel™ che consente un riempimento comodo senza dover rimuovere l’alloggiamento superiore. Usare acqua FRESCA del rubinetto. Mai usare acqua calda, il che può danneggiare il filtro assorbente. Versare LENTAMENTE...

Modelli 3300 e 3400: Riempire finché l’indicatore di livello di acqua raggiunga la marca FULL (vedi Figura B, notare la FRECCIA).

Modelli 3000 e 3020: Guardare nella scanalatura . Riempire fino a quando l’acqua non raggiunge il fondo del canale di riempimento. Fate attenzione a non riempire troppo. **Nota:** il modello 3020 ha la base semitrasparente dove è facile monitorare il livello dell’acqua.

ALTRO MODO DI RIEMPIMENTO:

1. Rimuovere l’alloggiamento superiore.

2. Modelli 3300 e 3400: Riempire la base con acqua FRESCA del rubinetto direttamente dal rubinetto del lavandino di cucina, fino al livello di acqua (FRECCIA DI INDICAZIONE DENTRO LA BASE). Stare attento a non troppo riempire.

Modello 3000 e 3020: Riempire la base con acqua del rubinetto FREDDA direttamente dal rubinetto della cucina. Riempire fino a circa 4 cm al di sotto della parte superiore della base. Fare attenzione a non riempire troppo.

3. Portare la base accuratamente per evitare lo spargimento. L’acqua può danneggiare i mobili e il pavimento. Kaz non può accettare responsabilità per danni dovuti a uno spargimento di acqua.

4. Rimettere l’alloggiamento superiore a posto.

AVVERTIMENTO:

NON RIEMPIRE ECCESSIVAMENTE. Un riempimento eccessivo causerà una fuga d’acqua, con eventuali danni ai mobili, al pavimento, ecc.

NON AGGIUNGERE la minima medicazione oppure altri additivi all’acqua. Questo può danneggiare l’umidificatore e annullerà la nostra garanzia.

NON VERSARE ACQUA ATTRAVERSO LA GRIGLIA SUPERIORE DI SCARICO. Mai immergere l’alloggiamento del motore nell’acqua. Tenere sempre il motore e l’interruttore secchi.

3. Con la ayuda de una jarra, llene el humidificador a través de la canaleta exclusiva FillChannel™ Kaz, que permite llenar el recipiente de un modo cómodo sin necesidad de extraer la Caja Superior. Use agua FRIA de la canilla. Nunca use agua caliente, ya que puede dañar la fibra tejida. Vierta el agua LENTAMENTE....

Modelos 3300 y 3400: Llene el recipiente hasta que el Indicador de Nivel de Agua llegue a la posición FULL (LLENO). (Véase la Figura B, observe la FLECHA).

Modelos 3000 y 3020: Mirando a través de la ranura, llene hasta que el agua llegue a la parte inferior de la misma. No debe llenar demasiado. Nota: la base semitransparente del modelo 3020 le permitirá comprobar fácilmente el nivel del agua.

METODO ALTERNATIVO DE LLENADO:

1. Extraiga la caja superior.

2. Modelos 3300 y 3400: Llene la Base con agua FRIA directamente de la canilla de la pileta de la cocina hasta alcanzar el nivel de agua (LA FLECHA INDICADORA QUE SE ENCUENTRA EN LA BASE). Asegúrese de no llenar en exceso.

Modelo 3000 y 3020: Llene la base con agua FRÍA directamente en el grifo del fregadero de cocina. Llene hasta aproximadamente 2,5 cm por debajo del borde superior de la base. No debe llenar demasiado.

3. Lleve la base con sumo cuidado a fin de evitar derrames de agua. El agua puede dañar los muebles y el piso. Kaz no puede aceptar responsabilidad alguna por los daños que ocasionan los derrames de agua.

4. Vuelva a colocar la caja superior.

ATENCION:

NO LLENE EN EXCESO. Si se llena en exceso el depósito de agua, el agua excedente se derramará, pudiendo dañar los muebles, pisos, etc.

NO agregue al agua ningún tipo de medicamento ni aditivo. Pueden dañar la unidad y anular la garantía.

NO VIERTA EL AGUA POR LA REJILLA DE ESCAPE SUPERIOR. Nunca sumerja en agua la caja del motor. Mantenga siempre secos el motor y el interruptor.

Operating Instructions

1. Model 3000 and 3020: Plug cord into wall outlet (120 Volt AC). Fan will start turning.

Model 3300: Be sure that switch is in the Off (O) position. Plug the cord into wall outlet (120 Volt AC).

Model 3400: Be sure that switch is in the middle Off (O) position. Plug the cord into wall outlet (120 Volt AC).

CAUTION: DO NOT PLUG IN THE CORD WITH WET HANDS; ELECTRIC SHOCK COULD RESULT.

2. Model 3300: Turn the switch to the On (I) position. Fan will start turning.
Model 3400: Turn the switch to either of the two speeds Low (I) or High (II). Fan will start turning.

CAUTION: Turn off the humidifier if moisture condenses on cold surfaces and walls. Condensation indicates excessive humidity and may result in water damage. Keep out of reach of children.

Consignes de fonctionnement

1. Modèles 3000 et 3020: Brancher le cordon dans la prise murale (120 volts, c.a.). Le ventilateur se mettra en marche.

Modèle 3300: S'assurer que l'interrupteur est à la position d'arrêt (O). Brancher le cordon sur la prise murale (120 volts, c.a.).

Modèle 3400: S'assurer que l'interrupteur est à la position d'arrêt (O) centrale. Brancher le cordon sur la prise murale (120 volts, c.a.).

ATTENTION : NE PAS BRANCHER LE CORDON AVEC LES MAINS MOUILLEES, CE QUI PEUT CAUSER UN CHOC ELECTRIQUE.

2. Modèle 3300: Mettre l'interrupteur à la position de marche (I). Le ventilateur se mettra en marche.

Modèle 3400: Mettre l'interrupteur à l'une des deux vitesses: basse (I) ou haute (II). Le ventilateur se mettra en marche.

ATTENTION : Arrêter l'humidificateur si l'humidité se condense sur les surfaces et les murs froids. La condensation indique une humidité excessive, et des dommages peuvent survenir sous l'effet de l'eau. Tenir hors de la portée des enfants.

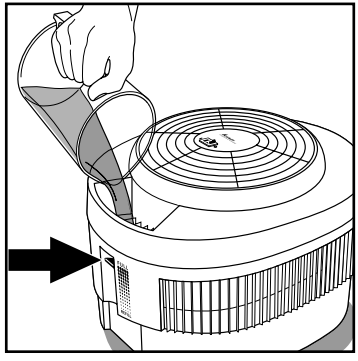

Figure C

Care and Cleaning

Humidifiers provide comfort by adding moisture to dry, heated indoor air. To get the most benefit from the humidifier and to avoid product misuse, follow all instructions carefully, specifically the operation, care and maintenance guidelines. Please note that this is an electric appliance and requires careful attention when in use.

Tap water may contain pollutants and minerals (scale) that can deposit on the inner surfaces of the humidifier and clog the Wicking Filter. Such scale can accelerate the growth of microorganisms and can impair the performance of the filter. This is why periodic cleaning is a necessity for proper operation of the humidifier.

Soins et nettoyage

Les humidificateurs rehaussent le degré de confort d'un lieu en ajoutant de l'humidité à l'air sec et chauffé d'un intérieur. Afin de tirer tous les avantages possibles d'un humidificateur et d'éviter de mal utiliser l'appareil, il convient de suivre attentivement toutes les consignes, en particulier celles concernant le fonctionnement et l'entretien de l'appareil. Il faut se rappeler que cet humidificateur est un appareil électrique et qu'on doit l'utiliser avec précaution.

L'eau du robinet peut contenir des polluants et des minéraux (incrustations) qui peuvent se déposer sur les surfaces intérieures de l'humidificateur et colmater le filtre absorbant. Ces incrustations peuvent accélérer la croissance de microorganismes et peuvent compromettre le fonctionnement du filtre. C'est la raison pour laquelle l'humidificateur doit être nettoyé périodiquement pour assurer son bon fonctionnement.

Betriebsanweisungen

1. Modelle 3000 und 3020: Das Ka-bel an die Steckdose anschließen [120 Volt Wechselstrom]. Das Gebläse wird automatisch eingeschaltet.

Modell 3300: Stellen Sie sicher, daß der Schalter auf OFF (O) steht. Stecken Sie den Kabelstecker in eine Netzsteckdose ein [120 Volt Wechselstrom].

Modell 3400: Stellen Sie sicher, daß der Schalter sich in der mittleren Stellung OFF (O) befindet [120 Volt Wechselstrom].

VORSICHT: STECKEN SIE DAS KABEL NICHT MIT FEUCHTEN HÄNDEN AN: ES BESTEHT ELEKTROSCHOCKGEFAHR.

2. Modell 3300: Stellen Sie den Schalter auf ON (I). Der Ventilator beginnt, sich zu drehen.

Modell 3400: Stellen Sie den Schalter auf Low (I) (niedrige Geschwindigkeit) oder High (II) (hohe Geschwindigkeit). Der Ventilator beginnt, sich zu drehen.

VORSICHT: Stellen Sie den Luftbefeuchter ab, wenn sich Wasser auf kalten Flächen und Wänden niederschlägt. Kondensatbildung weist auf übermäßige Feuchtigkeit hin und kann zu Beschädigungen durch Wasser führen. Vor Kindern unzugänglich aufbewahren.

Instandhaltung und Reinigung

Luftbefeuchter schaffen Komfort, indem trockene, erwärmte Raumluft mit Feuchtigkeit angereichert wird. Befolgen Sie die Anweisungen sorgfältig, damit das Gerät optimal arbeiten kann und ein Fehlgebrauch vermieden wird. Hierbei müssen besonders die Bedienungs, Pflege und Wartungsanweisungen beachtet werden. Bitte beachten Sie, dass es sich hierbei um ein Elektrogerät handelt, auf das beim Betrieb geachtet werden muss.

Leitungswasser kann Verschmutzungen und Minerale (Kesselstein) enthalten, die sich an den Innenflächen des Luftbefeuchters absetzen und das Filter mit Dochtwirkung verstopfen können. Kesselstein kann die Entwicklung von Mikroorganismen beschleunigen und das Funktionieren des Filters behindern. Damit der Luftbefeuchter gut funktioniert, muß er daher regelmäßig gereinigt werden.

Istruzioni di funzionamento

1. Modelli 3000 e 3020: Inserire la spina nella presa di corrente (120 Volt c.a.). Il ventilatore incomincerà a girare.

Modello 3300: Assicurarsi che l'interruttore sia alla posizione di arresto (O). Inserire la spina nella presa di corrente (120 Volt c.a.).

Modello 3400: Assicurarsi che l'interruttore sia alla posizione centrale di arresto (O). Inserire la spina nella presa di corrente (120 Volt c.a.).

AVVERTIMENTO: NON INSERIRE LA SPINA CON LE MANI BAGNATE, IL CHE PUO' CAUSARE UNA SCOSSA ELETTRICA.

2. Modello 3300: Mettere l'interruttore alla posizione di marcia (I). Il ventilatore si metterà in marcia.

Modello 3400: Mettere l'interruttore a una di due velocità: bassa (I) o alta (II). Il ventilatore si metterà in marcia.

AVVERTIMENTO: Arrestare l'umidificatore in presenza di condensazione su pareti e superfici fredde. La condensazione indica un livello eccessivo di umidità e può causare danni dovuti all'acqua. Conservare fuori della portata dei bambini.

Manutenzione e pulizia

Gli umidificatori forniscono comfort aggiungendo umidità agli ambienti con aria secca e calda. Per beneficiare fino in fondo dell'umidificatore e per evitare usi scorretti, seguire sempre le istruzioni con attenzione, soprattuto i consigli per operare, pulire e mantenere l'apparecchio. Si raccomanda cautela nell'utilizzo di questo elettrodomestico.

L'acqua del rubinetto può contenere agenti inquinanti e minerali (incrostazioni) che possono accumularsi sulle superfici interiori dell'umidificatore e bloccare il filtro assorbente. Queste incrostazioni possono accelerare la crescita di microorganismi e menomare le prestazioni del filtro. E' la ragione per cui una pulizia regolare è essenziale al buon funzionamento dell'umidificatore.

Instrucciones de operación

1. Modelos 3000 y 3020: Enchufe el cable a una toma de corriente de pared (120 voltios, CA). El ventilador se pondrá en marcha.

Modelo 3300: Asegúrese de que el interruptor esté en la posición de Apagado (O). Enchufe el cable al tomacorriente de la pared (120 voltios, CA).

Modelo 3400: Asegúrese de que el interruptor esté en la posición media de Apagado (O). Enchufe el cable al tomacorriente de la pared (120 voltios, CA).

ATENCION: NO ENCHUFE EL APARATO CON LAS MANOS MOJADAS, YA QUE SE PUEDEN PRODUCIR DESCARGAS ELECTRICAS.

2. Modelo 3300: Haga girar el interruptor hasta llegar a la posición de Encendido (I). El ventilador comenzará a girar.

Modelo 3400: Haga girar el interruptor hasta llegar a cualquiera de las dos velocidades, Baja (I) o Alta (II). El ventilador comenzará a girar.

ATENCION: Apague el humectador si la humedad se condensa en las paredes y superficies frías. La condensación es un indicio de que hay humedad excesiva y puede generar daños por agua. Mantenga fuera del alcance de los niños.

Mantenimiento y limpieza

Los humidificadores mejoran el confort de un lugar aumentando la humedad del aire interior seco y recalentado. Para sacar el mejor partido de un humidificador y evitar un uso inapropiado, siga atentamente todas las instrucciones, principalmente las de funcionamiento y mantenimiento. No olvide que un humidificador es un aparato eléctrico, debe usarlo con precaución.

El agua de la canilla puede contener agentes contaminantes y minerales (formadores de una capa de óxido) que se pueden depositar en las superficies internas del humidificador y obstruir el filtro de fibra tejida. Dicha capa de óxido puede acelerar el crecimiento de microorganismos y puede reducir el rendimiento del filtro. Por este motivo es necesario limpiar periódicamente el humidificador a fin de garantizar su funcionamiento adecuado.

Daily Maintenance

1. Models 3300 and 3400: Turn switch to the Off (O) position and unplug the cord from wall outlet.

Models 3000 and 3020: Unplug the cord from wall outlet.

2. Remove Top Housing and empty Base. Rinse, wipe clean and dry with a clean cloth or paper towel. Be careful that you do not damage the delicate wick.

CAUTION: DO NOT USE WATER TO CLEAN THE TOP HOUSING.

3. Replace Top Housing. Humidifier is now ready for use.

Weekly Maintenance

REMOVING SCALE

1. EMPTY ANY REMAINING WATER. OPERATE THE HUMIDIFIER WITHOUT WATER UNTIL THE WICKING FILTER IS THOROUGHLY DRY...

Model 3300: Turn switch to the ON (I) position.

Model 3400: Turn switch to the ON position, either Low speed (I) or High speed (II).

Models 3000 and 3020: Plug the cord into wall outlet.

2. Turn switch to the Off (O) position (Models 3300 and 3400 only) and unplug the cord from wall outlet.

3. Remove the Top Housing and place on a flat surface.

Models 3000, 3300 and 3400: Remove Wicking Filter from the Base by carefully pulling straight up. Be careful not to bend or break any of the Support Ribs (see Figure D).

Model 3020: Remove Wicking Filter from the Base by carefully pulling straight up.

Entretien journalier

1. Modèles 3300 et 3400: Mettre l'interrupteur à la position d'arrêt (O) et débrancher le cordon de la prise murale.

Modèle 3000 et 3020: Débrancher le cordon de la prise murale.

2. Retirer le boîtier supérieur et vider la base. Rincer, nettoyer en essuyant, et sécher à l'aide d'un chiffon propre ou d'un papier essuie-mains. Veiller à ne pas abîmer le délicat filtre absorbant.

ATTENTION : ÉVITER DE NETTOYER À L'EAU LE BOÎTIER SUPÉRIEUR.

3. Remettre le boîtier supérieur en place. L'humidificateur est maintenant prêt à usage.

Entretien hebdomadaire

ENLÈVEMENT DES INCRUSTATIONS

1. VIDER TOUTE EAU RESTANTE. FAIRE FONCTIONNER L'HUMIDIFICATEUR SANS EAU JUSQU'A CE QUE LE FILTRE ABSORBANT SOIT PARFAITEMENT SEC...

Modèle 3300: Mettre l'interrupteur à la position de marche (I).

Modèle 3400: Mettre l'interrupteur à la position de marche, que ce soit basse vitesse (I) ou haute vitesse (II).

Modèles 3000 et 3020: Brancher le cordon sur la prise murale.

2. Mettre l'interrupteur à la position d'arrêt (O) (modèles 3300 et 3400 seulement) et débrancher le cordon de la prise murale.

3. Retirer le boîtier supérieur et le placer sur une surface plane.

Modèles 3000, 3300 et 3400: Retirer le filtre absorbant de la base en tirant soigneusement directement vers le haut. Prendre soin de ne pas plier ni briser une des nervures de support. (Se reporter à la Figure D)

Modèle 3020: Retirer le filtre absorbant de la base en tirant soigneusement directement vers le haut.

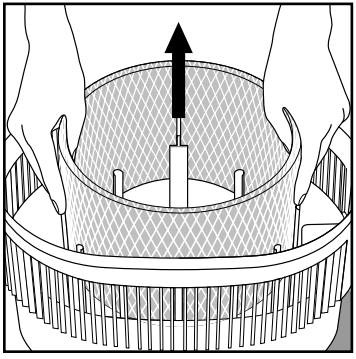

Figure D

Tägliche Wartung

1. Modelle 3300 und 3400: Stellen Sie den Schalter auf OFF (O) und ziehen Sie den Netzstecker aus der Netzsteckdose.

Modelle 3000 und 3020: Ziehen Sie den Netzstecker aus der Netzsteckdose.

2. Oberes Gehäuse abnehmen und den Behälter entleeren. Ausspülen, mit einem sauberen Tuch oder Papiertuch sauber und trocken wischen. Dabei vorsichtig sein, um den Docht nicht zu beschädigen.

WAR-NUNG: DER GEHÄUSEAUFBAU DARF NICHT MIT WASSER GEREINIGT WERDEN.

3. Setzen Sie den Aufbau wieder auf den Sockel. Der Luftbefeuchter ist jetzt einsatzbereit.

Wöchentliche Wartung
Entfernen von Kesselstein

1. ÜBRIGGEBLIEBENES WASSER WEGGIESSEN. DEN LUFTBEFEUCHTER OHNE WASSER LAUFEN LASSEN, BIS DAS FILTER MIT DOCHTWIRKUNG VOLLKOMMEN TROCKEN IST...

Modell 3300: Stellen Sie den Schalter auf ON (I).

Modell 3400: Stellen Sie den Schalter auf ON, entweder Low (I) oder High (II).

Modelle 3000 und 3020: Stecken Sie den Kabelstecker in eine Netzsteckdose ein.

2. Den Schal-ter auf OFF (0) stellen (nur bei den Modellen 3300 und 3400) und das Kabel aus der Steckdose ziehen.

3. Den Gehäuseaufbau abnehmen und auf einer flachen Oberfläche abstellen.

Modelle 3000, 3300 und 3400: Den Filter mit Dochtwirkung vorsichtig hochheben und vom Sockel abnehmen. Die Stützrippen dürfen dabei nicht verbogen oder beschädigt werden (siehe Abbildung D).

Modell 3020: Den Filter mit Dochtwirkung vorsichtig hochheben und vom Sockel abnehmen.

Manutenzione quotidiana

1. Modelli 3300 e 3400: Mettere l'interruttore alla posizione di arresto (O) e disinserire la spina dalla presa di corrente.

Modelli 3000 e 3020: Disinserire la spina dalla presa di corrente.

2. Rimuovere l'alloggiamento superiore e svuotare la base. Risciacquare, strofinare e asciugare con asciugamani di carta o con un panno pulito. Stare attento a non danneggiare il delicato filtro assorbente.

ATTENZIONE: NON USARE ACQUA PER PULIRE L'ALLOGGIAMENTO SUPERIORE.

3. Rimettere l'alloggiamento superiore a posto. L'umidificatore è pronto per l'uso.

Manutenzione settimanale
Eliminazione delle incrostazioni

1. SVUOTARE QUALSIASI ACQUA RIMANENTE. FAR FUNZIONARE L'UMIDIFICATORE SENZA ACQUA FINCHE IL FILTRO ASSORBENTE SIA PERFETTAMENTE SECCO...

Modello 3300: Mettere l'interruttore alla posizione di marcia (I).

Modello 3400: Mettere l'interruttore alla posizione di marcia, sia bassa velocità (I) o alta velocità (II).

Modelli 3000 e 3020: Inserire la spina nella presa di corrente.

2. Girare l'interruttore su posizione OFF (O) (solo Modelli 3300 e 3400) e togliere la spina dalla presa di corrente.

3. Togliere l'alloggiamento superiore e porlo su una superficie piana.

Modelli 3000, 3300 e 3400: rimuovere il filtro assorbente dalla base tirandolo delicatamente verso l'alto. Fare attenzione a non piegare o rompere le nervature di supporto (vedere figura D).

Modello 3020: rimuovere il filtro assorbente dalla base tirandolo delicatamente verso l'alto.

Mantenimiento diario

1. Modelos 3300 y 3400: Haga girar el interruptor hasta llegar a la posición de Apagado (O) y desenchufe el cable del tomacorriente de la pared.

Modelos 3000 y 3020: Desenchufe el cable del tomacorriente de la pared.

2. Retire la Cubierta Superior y la Base vacía. Enjuague, frote hasta dejar limpio y seque con un paño limpio o una toalla de papel. Tenga cuidado de no dañar la delicada mecha.

CUIDADO : NO LIMPIE EL CAJETÍN SUPERIOR CON AGUA.

3. Vuelva a colocar la caja superior. El humidificador está ahora listo para usarse.

Mantenimiento semanal
Eliminación de la capa de óxido

1. ELIMINE TODOS LOS RESTOS DE AGUA. OPERE EL HUMIDIFICADOR SIN AGUA HASTA QUE EL FILTRO DE FIBRA TEJIDA ESTE TOTALMENTE SECO...

Modelo 3300: Haga girar el interruptor hasta llegar a la posición de ENCENDIDO (I).

Modelo 3400: Haga girar el interruptor hasta llegar a la posición de ENCENDIDO, ya sea a velocidad Baja (I) o Alta (II).

Modelos 3000 y 3020: Enchufe el cable en el tomacorriente de la pared.

2. Apague el interruptor (O) (modelos 3300 y 3400 únicamente) y desenchufe el cable de la toma de corriente de pared.

3. Retire el cajetín superior y colóquelo sobre una superficie plana.

Modelos 3000, 3300 y 3400 : Retire el filtro absorbente de la base tirando del mismo con cuidado hacia arriba. Ponga atención para no doblar ni romper ninguna de las pestañas de sujeción (véase la Figura D).

Modelo 3020 : Retire el filtro absorbente de la base tirando del mismo con cuidado hacia arriba.

4. Fill Base with one 8 oz. cup of undiluted white vinegar. Let solution stand for 20 minutes.

5. Dampen soft, clean cloth or sponge with undiluted white vinegar and wipe out Base (and Indicator Float on Models 3300 and 3400) to remove scale. DO NOT use soap, detergents or abrasive cleaners.

6. Rinse thoroughly in clean warm water to remove scale and vinegar before disinfecting the Base.

Disinfecting the Base

1. Fill Base with 1 teaspoon of household bleach in 1 gallon of water. Let solution remain for 20 minutes, stirring every few minutes to insure that all surfaces are coated.

2. Empty Base after 20 minutes. Rinse with water until bleach smell is gone. Dry with clean cloth or paper towel.

3. Wipe all exterior surfaces of the Top Housing with a soft, dry cloth. DO NOT USE WATER TO CLEAN THE TOP HOUSING. AN ELECTRIC SHOCK MAY RESULT OR THE HUMIDIFIER MAY BE DAMAGED. DO NOT IMMERSE OR SPRAY ANY PART OF THE TOP HOUSING WITH WATER.

4. Replace the Wicking Filter into the Base, being careful not to damage the filter or to bend or break the Support Ribs on Models 3000, 3300 and 3400.

NOTE: Do not wash the Wicking Filter, since this could damage the wick.

Wicking Filter Maintenance

Wick performance will degrade depending on the mineral content of the water and the amount of airborne dust in the environment.

4. Remplir la base de 240 ml de vinaigre blanc non dilué. Laisser la solution reposer pendant 20 minutes.

5. Humecter une éponge ou un chiffon propre et doux de vinaigre blanc non dilué et essuyer la base (et le flotteur du témoin sur les modèles 3300 et 3400) pour faire disparaître les incrustations. NE PAS employer de savon, de détersifs ni de nettoyants abrasifs.

6. Rincer soigneusement à l'eau claire tiède afin d'éliminer les incrustations et le vinaigre avant de désinfecter la base.

Désinfection de la base

1. Remplir la base d'une cuillerée à thé d'agent de blanchiment à usage domestique pour 3,7 litres d'eau. Laisser la solution reposer dans la base pendant 20 minutes, en remuant à intervalles de quelques minutes pour s'assurer que toutes les surfaces sont enduites.

2. Vider la base après 20 minutes. Rincer à l'eau jusqu'à ce que l'odeur d'agent de blanchiment soit disparue. Sécher à l'aide d'un papier essuie-mains ou d'un chiffon propre.

3. Essuyer toutes les surfaces extérieures du boîtier supérieur à l'aide d'un chiffon doux et sec. Utiliser un coton-tige au besoin. NE PAS EMPLOYER D'EAU POUR NETTOYER LE BOÎTIER SUPÉRIEUR : IL PEUT EN RÉSULTER UN CHOC ÉLECTRIQUE OU L'HUMIDIFICATEUR PEUT ÊTRE ABÎMÉ. NE PAS IMMERGER L'HUMIDIFICATEUR DANS L'EAU NI VAPORISER D'EAU UNE PARTIE QUELCONQUE DU BOÎTIER SUPÉRIEUR.

4. Remettre le filtre absorbant en place dans la base, en veillant à ne pas abîmer le filtre ni plier ou briser les nervures de support des modèles 3000, 3300 et 3400.

REMARQUE : Ne pas laver le filtre absorbant, ce qui pourrait l'abîmer.

Entretien du filtre absorbant

La performance du filtre absorbant se détériorera suivant la teneur de l'eau en minéraux et la quantité de poussière en suspension dans l'air ambiant.

4. Füllen Sie den Sockel mit 225 g unverdünntem weißem Essig. Den Essig 20 Minuten ziehen lassen.

5. Befeuchten Sie ein weiches, sauberes Tuch oder einen Schwamm mit unverdünntem weißem Essig und wischen Sie den Kesselstein vom Sockel (und bei den Modellen 3300 und 3400 vom Schwimmer der Wasser-Füllstandsanzeige). VERWENDEN SIE KEINE Seife, Waschmittel oder scheuernde Reinigungsmittel.

6. Mit sauberem warmem Wasser gründlich ausspülen, um Kesselstein und Essig zu entfernen, bevor der Sockel desinfiziert wird.

Desinfizieren des Sockels

1. Füllen Sie den Sockel mit 1 Teelöffel Haushaltsbleiche, die Sie in 3,5 Liter Wasser verdünnt haben. 20 Minuten einwirken lassen, in Abständen von einigen Minuten umrühren, um sicherzustellen, daß alle Flächen benetzt werden.

2. Nach 20 Minuten den Sockel entleeren. Mit Wasser spülen, bis kein Bleichegeruch mehr besteht. Mit einem sauberen Tuch oder Papiertuch austrocknen.

3. Alle Außenflächen des Aufbaus mit einem weichen, sauberen Tuch abwischen.

ZUM REINIGEN DES AUFBAUS KEIN WASSER VERWENDEN: ES BESTEHT ELEKTROSCHOCKGEFAHR, AUSSERDEM KANN DER LUFTBEFEUCHTER BESCHÄDIGT WERDEN. NICHT IN WASSER TAUCHEN ODER IRGENDEINEN TEIL DES LUFTBEFEUCHTERS MIT WASSER BESPRÜHEN.

4. Den Dochtfilter wieder in den Behälter einlegen, dabei vorsichtig sein, um den Filter nicht zu beschädigen und die Stützrippen nicht zu biegen oder zu brechen der Mo-del-le 3000, 3300 und 3400.

ZU BEACHTEN: Das Filter mit Dochtwirkung darf nicht gewaschen werden, da der Docht dadurch beschädigt werden könnte.

Wartung des Filters mit Dochtwirkung

Die Leistung des Filters sinkt je nach Mineralgehalt des Wassers und der Menge des in der Umgebung suspendierten Staubs.

4. Siempire la base con 240 ml di aceto bianco non diluito. Lasciate agire l'aceto per 20 minuti.

5. Umettare una spugna o un panno morbido pulito con aceto bianco non diluito e strofinare la base (e il galleggiante dell'indicatore sui modelli 3300 e 3400) per rimuovere le incrostazioni. NON usare sapone, detergenti o preparati abrasivi per pulitura.

6. Sciaquare abbondantemente in acqua tiepida pulita per rimuovere i depositi di calcare e l'aceto prima di disinfettare la base.

Disinfezione della base

1. Riempire la base con 5 ml di candeggina per 3,78 litri di acqua. Lasciare la soluzione riposare durante 20 minuti, mescolando spesso per assicurarsi di un buon rivestimento di tutte le superfici.

2. Svuotare la base dopo 20 minuti. Risciacquare con acqua finché l'odore di candeggina sia sparito. Asciugare con asciugamani di carta oppure con un panno pulito.

3. Strofinare tutte le superfici esteriori dell'alloggiamento superiore con un panno morbido secco.

NON USARE ACQUA PER PULIRE L'ALLOGGIAMENTO SUPERIORE, IL CHE PUO' CAUSARE SCOSSE ELETTRICHE O DANNEGGIARE L'UMIDIFICATORE. NON IMMERGERE O SPRUZZARE ACQUA SU NESSUNA DELLE PARTI DELL'ALLOGGIAMENTO SUPERIORE.

4. Rimettere il filtro assorbente a posto nella base, stando attento a non piegare nè rompere le nervature di supporto sui Modelli 3000, 3300 e 3400.

NOTA: Non lavare il filtro assorbente siccome questo può danneggiare il filtro.

Manutenzione del filtro assorbente

Le prestazioni del filtro assorbente verranno degradate a seconda del contenuto di minerali nell'acqua e della quantità di polvere in sospensione nell'aria.

4. Llene la base con una taza de 8 oz. de vinagre blanco sin diluir. Deje actuar durante 20 minutos.

5. Humedezca una esponja o un paño suave y limpio con vinagre blanco sin diluir y limpie la Base (y el Flotador del Indicador en los Modelos 3300 y 3400) a fin de eliminar la capa de óxido. NO USE jabón, detergentes o limpiadores abrasivos.

6. Enjuague cuidadosamente con agua clara tibia hasta eliminar las incrustaciones y el vinagre antes de desinfectar la base.

Desinfección de la base

1. Llene la base con 1 cucharadita de té que contenga lejía de uso doméstico en aproximadamente cuatro litros de agua. Deje actuar esta solución durante 20 minutos, agitando el recipiente cada unos minutos a fin de garantizar el recubrimiento de todas las superficies.

2. Una vez transcurridos los 20 minutos, vacíe la base. Enjuáguela con agua hasta que haya desaparecido el olor a lejía. Séquela con un paño limpio o una toalla de papel.

3. Limpie todas las superficies exteriores del cajetín superior con ayuda de un paño suave seco. Si es necesario, use un bastoncillo de algodón. NO LIMPIE EL CAJETÍN SUPERIOR CON AGUA, PODRÍA PROVOCAR UN CHOQUE ELÉCTRICO O DAÑAR EL HUMIDIFICADOR. NO SUMERJA EL HUMIDIFICADOR EN AGUA NI VAPORICE CON AGUA NINGUNA PARTE DEL CAJETÍN SUPERIOR.

4. Vuelva a colocar el filtro absorbente en la base, con cuidado de no dañarlo ni doblar ni romper las pestañas de sujeción de los modelos 3000, 3300 y 3400.

NOTA: No lave el Filtro de Fibra Tejida ya que podría dañar la fibra tejida.

Mantenimiento del filtro de fibra tejida

El rendimiento de la fibra tejida disminuirá según el contenido mineral del agua y la cantidad de polvo suspendido en el aire del medio ambiente.

IMPORTANT: CHECK WICKING FILTER REGULARLY.
Any of the following conditions indicate that it's time to replace the wick:

- A buildup of impurities and minerals on the wick (evidenced by discoloration of the wick).
- An appreciable decrease in humidifier output.
- The top of the wick is not moist to the touch.
- The wick has large holes or tears.

The Wicking Filter should be replaced at least once during the season, depending on usage, mineral content of the water and the environment. Use a Kaz Model WF1 Replacement Wicking Filter for Models 3000, 3300, and 3400 and a Kaz Model WF2 for Model 3020. The use of other wicks may damage the unit and will void our warranty.

IMPORTANT: VERIFIER REGULIEREMENT LE FILTRE ABSORBANT.
L'une des conditions suivantes indique que le moment est venu de remplacer le filtre :

- Accumulation d'impuretés et de minéraux sur le filtre (comme en atteste la décoloration du filtre)
- Baisse sensible de la productivité de l'humidificateur
- Le dessus du filtre n'est pas humide au toucher
- Le filtre est déchiré ou présente de gros trous.

Le filtre absorbant doit être remplacé au moins une fois ou deux durant la saison, suivant l'utilisation, la teneur de l'eau en minéraux et l'environnement. Utiliser un filtre de rechange absorbant Kaz de modèle WF1 pour les modèles 3000, 3300 et 3400 et un filtre Kaz WF2 pour le modèle 3020. L'utilisation d'autres filtres peut abîmer l'appareil et elle annulera notre garantie.

Replacement Filters

WF1 and WF2 Wicking Filters are generally available where you purchased your Humidifier. If you are unable to locate replacement filters at your local retailer, they may be ordered directly from Kaz.

WF1 and WF2 Wicking Filters cost **$10 for 2 Filters or $7 for 1 Filter plus $4.95 for handling and postage.** Note: Prices are subject to change without notice.

Filtres de rechange

Les filtres absorbants WF1 et WF2 sont généralement offerts à l'endroit où l'humidificateur est vendu. Si le détaillant local ne vend pas les filtres de rechange, ceux-ci peuvent être commandés directement de Kaz.

Le prix des filtres absorbants WF1 et WF2 est de **10 $ pour deux filtres ou de 7 $ pour un filtre, plus 4,95 $ pour les frais de manutention et d'expédition.** Remarque : Les prix peuvent changer sans préavis.

To Order:

By Phone: Call toll-free by dialing 1-800-827-6712. Please have your credit card handy for payment. We accept Visa and Master Card. Minimum credit card order is $10.00.

By Fax: Fax your order to Kaz Consumer Service at 1-508-481-0509. Please clearly print your name, mailing address, and products ordered. Be sure to specify Visa or Master Card, card number and expiration date, and sign your order. Minimum credit card order is $10.00.

Pour commander :

Par téléphone : Composez sans frais le 1 800 827-6712. Veuillez avoir votre carte de crédit à portée de la main. Nous acceptons les cartes de crédit Visa et Master Card. Le montant minimum d'une commande par carte de crédit est de 10 $.

Par télécopieur : Télécopiez votre commande au Service à la clientèle Kaz, au 1 508 481-0509. Veuillez écrire clairement, en lettres moulées, vos nom et adresse postale, ainsi que les produits commandés. Assurez-vous d'indiquer si le montant se fera par Visa ou Master Card,

WICHTIG: DAS FILTER MUSS REGELMÄSSIG ÜBERPRÜFT WERDEN. Folgende Hinweise zeigen an, daß es Zeit ist, ein neues Filter einzusetzen:

- Ansammlung von Verschmutzungen und Mineralen auf dem Docht (dadurch verfärbt sich der Docht).
- Deutliches Sinken der Feuchtigkeitsabgabe.
- Der obere Filterrand fühlt sich nicht feucht an.
- Der Docht hat große Löcher oder Risse.

Das Filter sollte mindestens einmal pro Saison ausgewechselt werden. Das hängt von der Gebrauchsintensität, vom Mineralstoffgehalt des Wassers und den Umgebungsbedingungen ab. Für die Modelle 3000, 3300 und 3400 einen Ersatzfilter mit Dochtwirkung, Kaz-Modell WF1, und für das Modell 3020 das Kaz-Filtermodell WF2 verwenden. Andere Dochte können das Gerät beschädigen, Sie haben dann keinen Anspruch auf Garantie.

Ersatzfilter

WF1 und WF2 Filter mit Dochtwirkung gibt es generell dort, wo das Gerät gekauft wurde. Wenn der Händ-ler vor Ort keine Ersatzfilter hat, können diese direkt bei Kaz bestellt werden.

WF1 und WF2 Filter mit Dochtwirkung kosten **10 Dollar für 2 Filter und 7 Dollar für 1 Filter zzgl. plus 4,95 Dollar Bearbeitungs und Versandkosten.** Hinweis: Die Preise können ohne vorherige Ankündigung geändert werden.

Die Bestellung:

Telefonisch: Gebührenfrei unter 1-800-827-6712. Die Bezahlung erfolgt per Kreditkarte. Wir akzeptieren Visa und MasterCard. Bei dieser Bestellungsart muss die Kreditkarte mit mindestens 10 Dollar belastet werden.

Per Fax: Die Bestellung an den Kundendienst von Kaz unter 1-508-481-0509 faxen. Name, Adresse und die bestellten Produkte müssen deutlich lesbar sein. Geben Sie an, ob mit Visa oder MasterCard bezahlt werden soll, sowie die Kreditkartennummer und ihr Ablaufdatum, und

IMPORTANTE: CONTROLLARE IL FILTRO ASSORBENTE REGOLARMENTE.

Una delle condizioni di cui sotto vuol dire che il filtro va sostituito:

- Accumulazione di impurezze e di minerali sul filtro (dimostrata dallo scoloramento del filtro).
- Importante diminuzione della produzione dell'umidificatore.
- La parte superiore del filtro non è umida al tocco.
- Il filtro presenta grossi buchi o lacerazioni.

Il filtro assorbente va sostituito almeno una volta durante la stagione, a seconda dell'uso, del contenuto di minerali nell'acqua e dell'ambiente. Usare un filtro assorbente Kaz Modello WF1 per i modelli 3000, 3300 e 3400 e un filtro Kaz Modello WF2 per il Modello 3020. L'uso di altri filtri può danneggiare l'umidificatore e annullerà la nostra garanzia.

Sostituzione Filtri

I filtri assorbenti WF1 e WF2 sono di solito disponibili presso il rivenditore degli umidificatori. Se non potete reperire i filtri presso il vostro rivenditore, essi possono essere ordinati direttamente alla Kaz.

I filtri assorbenti WF1 e WF2 costano **$10 per due o $7 per uno più le spese $4.95 postali e di spedizione.** Nota: I prezzi possono variare senza preavviso.

Come fare un ordine:

Per telefono: Chiamare il numero verde 1-800-827-6712. Si prega di avere la carta di credito a portata di mano per il pagamento. Si accettano Visa e Mastercard. L'ordine minimo con la carta di credito è di $10.00.

Via fax: Inviate l'ordine via fax a Kaz Consumer Service (Servizio alla clientela Kaz) al numero 1-508-481-0509. Scrivere chiaramente in stampatello il vostro nome, indirizzo e prodotti ordinati.Specificate la

IMPORTANTE: VERIFIQUE EL FILTRO DE FIBRA TEJIDA PERIODICAMENTE. Si se observa alguna de las siguientes condiciones, es el momento de cambiar la fibra tejida:

- Acumulación de impurezas y minerales en la fibra tejida (evidenciada por la alteración del color de la fibra)
- Notable disminución del rendimiento del humectador
- La parte superior de la fibra tejida no está húmeda al tacto
- La fibra tejida presenta orificios o cortes grandes.

El filtro absorbente debe ser reemplazado al menos una o dos veces durante la temporada, según el uso, la cantidad de minerales del agua y el entorno. Use un filtro absorbente de repuesto Kaz modelo WF1 para los modelos 3000, 3300 y 3400 y un filtro Kaz WF2 para el modelo 3020. El uso de otro tipo de filtros puede dañar el aparato anulando la garantía.

Filtros de repuesto

Generalmente, los filtros absorbentes WF1 y WF2 se venden en el mismo lugar que el humidificador. Si no los encuentra, puede pedirlos directamente a Kaz.

El precio de los filtros absorbentes WF1 y WF2 es de: **2 filtros = 10$ ó 1 filtro = 7$, más 4,95$ por los gastos de logística y envío.** Nota: los precios pueden cambiar sin previo aviso.

Para hacer un pedido :

Por teléfono : Marque gratis el 1 800 827-6712. Tenga preparada su tarjeta de crédito. Aceptamos Visa y Master Card. El pedido mínimo aceptado con tarjeta de crédito es de 10$.

Por fax : Envíe por fax su pedido al servicio a la clientela de Kaz al 1 508 481-0509. Anote claramente, en letras de molde, su nombre, dirección y qué productos desea. Indique si efectuará el pago con Visa o Master Card, así como el número de la tarjeta y la fecha de

By Mail: Mail your order to Kaz Consumer Relations, 250 Turnpike Road, Southborough, MA 01772. Please clearly print your name, mailing address, and products ordered. Enclose check or money order (no cash, please).

Via The Internet: Visit us at **www.kazstore.com**.

ainsi que le numéro de la carte et la date d'expiration et signez votre commande. Le montant minimum d'une commande par carte de crédit est de 10 $.

Par la poste : Postez votre commande au Service à la clientèle Kaz, à l'adresse : 250 Turnpike Road, Southborough, MA 01772. Veuillez écrire clairement, en lettres moulées, vos nom et adresse postale, ainsi que les produits commandés. Veuillez inclure un chèque ou un mandat-poste (pas d'argent en espèces, s'il vous plaît).

Par Internet : Visitez notre site Web, à l'adresse : **www.kazstore.com**.

End of Season Maintenance

OR WHEN HUMIDIFIER WILL NOT BE IN USE FOR AT LEAST ONE WEEK

1. Clean and dry the humidifier thoroughly as per the Weekly Maintenance instructions above.

2. Let humidifier dry completely before storing. **Do not** store with water inside the Base.

3. At end of season, remove and throw away the Wicking Filter. Never leave a used wick in the humidifier during storage.

4. Store in a cool dry location.

5. Order your new Kaz Replacement Wicking Filter now, so that it will be available for use next season.

Entretien de fin de saison

OU LORSQUE L'HUMIDIFICATEUR NE SERA PAS EN USAGE PENDANT AU MOINS UNE SEMAINE

1. Nettoyer et sécher l'humidificateur soigneusement conformément aux consignes indiquées ci-dessus pour l'entretien hebdomadaire.

2. Laisser l'humidificateur sécher entièrement avant de le ranger. Ne pas le ranger si la base contient encore de l'eau.

3. A la fin de la saison, retirer et jeter le filtre absorbant. Ne jamais laisser un filtre absorbant usagé dans l'humidificateur durant la période de remisage.

4. Ranger dans un endroit frais et sec.

5. Commander un nouveau filtre absorbant de rechange Kaz dès maintenant de manière à l'avoir sous la main, pour usage lors de la saison prochaine.

Trouble-Shooting

If the unit does not operate:

- Check that polarized plug is fully inserted into wall outlet.
- Check airflow. Are there any obstructions preventing airflow?
- The motor contains a temperature-limiting fuse. If the motor overheats, the fuse will trip and shut off the motor. Unplug the unit. Do not attempt to repair the motor yourself.

Dépannage

Si l'appareil ne fonctionne pas :

- S'assurer que la fiche polarisée est insérée à fond dans la prise murale.
- Vérifier l'écoulement d'air. Y a-t-il des obstructions gênant l'écoulement d'air ?
- Le moteur contient un fusible limitant la température. Si le moteur surchauffe, le fusible se déclenchera et arrêtera le moteur. L'utilisateur doit débrancher l'appareil. Il ne doit pas tenter de réparer le moteur lui-même.

unterschreiben Sie das Bestellformular. Bei dieser Bestellungsart muss die Kreditkarte mit mindestens 10 Dollar belastet werden.

Per Post: Die Bestellung an den Kundendienst von Kaz, 250 Turnpike Road, Southborough, MA 01772 schicken. Name, Adresse und die bestellten Produkte müssen deutlich lesbar sein. Einen Scheck oder Überweisungsauftrag (bitte kein Bargeld) beilegen.

Über das Internet: Besuchen Sie unsere Website an www.kazstore.com

Wartung am Ende der Saison

ODER WENN DER LUFTBEFEUCHTER MEHR ALS EINE WOCHE LANG NICHT BENUTZT WIRD

1. Reinigen und trocknen Sie den Luftbefeuchter sorgfältig wie bei der wöchentlichen Wartung (siehe oben).

2. Lassen Sie den Luftbefeuchter komplett trocknen, bevor Sie ihn wegräumen. Nicht mit Wasser im Sockel wegräumen.

3. Am Ende der Saisons muß das Filter entfernt und weggeworfen werden. Lassen Sie ein gebrauchtes Filter nie während der Lagerung im Luftbefeuchter.

4. Kühl und trocken lagern.

5. Bestellen Sie Ihr Kaz-Ersatzfilter jetzt, so daß es für die kommende Saison bereit ist.

Fehlerbehebung

Wenn das Gerät nicht funktioniert:

• Stellen Sie sicher, daß der gepolte Stecker gut in der Steckdose steckt.

• Überprüfen Sie den Luftdurchfluß. Wird er irgendwie behindert?

• Im Motor befindet sich eine Überhitzungssicherung. Wenn der Motor überhitzt, wird die Sicherung ausgelöst, und der Motor wird abgestellt. Stecken Sie das Gerät vom Netzstrom. Versuchen Sie nicht, den Motor selbst zu reparieren.

carta di credito (Visa o Mastercard), il numero della carta, la data di scadenza e firmate l'ordine. L'ordine minimo con la carta di credito è di $10.00.

Per posta: Inviate l'ordine per posta a: Kaz Consumer Service, 250 Turnpike Road, Southborough, MA 01772. Scrivere chiaramente in stampatello il vostro nome, indirizzo e prodotti ordinati. Allegate un assegno o vaglia postale (non inviare denaro contante).

Via Internet: Visitare il nostro sito web al **www.kazstore.com**.

Manutenzione di fine stagione

O QUANDO L'UMIDIFICATORE NON SARA' USATO PER ALMENO UNA SETTIMANA

1. Pulire e asciugare l'umidificatore completamente conformemente alle istruzioni di manutenzione settimanale di cui sopra.

2. Lasciare l'umidificatore asciugarsi completamente prima di metterlo da parte. Non mettere da parte con acqua dentro la base.

3. Alla fine della stagione, asportare e buttare il filtro assorbente. Non lasciare mai un filtro usato nell'umidificatore quando questo è messo da parte.

4. Mettere da parte in un posto fresco e secco.

5. Ordinare un nuovo filtro assorbente di ricambio Kaz per uso la stagione ventura.

Localizzazione di guasti

Se l'umidificatore non funziona:

• Controllare che la spina polarizzata sia inserita a fondo nella presa di corrente.

• Controllare il flusso d'aria. Ci sono delle ostruzioni che impediscono il flusso d'aria?

• Il motore contiene un fusibile che limita la temperatura. Se il motore surriscalda, il fusibile scatta e arresta il motore. Disinserire la spina. Non tentare di riparare il motore.

caducidad. No olvide firmar el pedido. El pedido mínimo aceptado con tarjeta de crédito es de 10$.

Por correo : Envíe su pedido a: Kaz Consumer Service, 250 Turnpike Road, Southborough, MA 01772. Indique claramente, en letras de molde, su nombre, dirección y los productos que desea, junto con un cheque o giro postal (no envíe dinero en efectivo).

Por Internet : Visite nuestro sitio Web: **www.kazstore.com**

Mantenimiento al final de la temporada

O CUANDO NO SE UTILICE EL HUMIDIFICADOR DURANTE UNA SEMANA, COMO MINIMO

1. Limpie y seque muy bien el humidificador siguiendo las instrucciones que se consignaron anteriormente para el mantenimiento semanal.

2. Deje secar completamente el humidificador antes de guardarlo. No guarde el aparato si tiene agua en la base.

3. Al final de la temporada, extraiga el filtro de fibra tejida y deséchelo. Nunca deje una fibra usada en el humidificador durante su almacenamiento.

4. Guarde el aparato en un lugar frío y seco.

5. Solicite ya mismo el filtro de fibra tejida de repuesto; de este modo lo tendrá a su disposición la próxima temporada.

Guía de localización de fallos

Si la unidad no funciona:

• Verifique si el enchufe polarizado está correctamente colocado en la toma.

• Verifique la circulación del aire. ¿Hay obstrucciones que evitan la circulación del aire?

• El motor contiene un fusible limitador de temperatura. Si el motor se sobrecalienta, el fusible se disparará y apagará el motor. Desenchufe la unidad. No intente reparar el motor usted solo.

If you do not obtain enough humidity:

• The moisture output from an evaporative humidifier is invisible. It is operating properly if water level goes down during usage, even when you cannot see the vapor.

• Check the Wicking Filter. Replace the filter if it is clogged, torn or discolored.

• Check the Water Level Indicator of Models 3300 and 3400... or water remaining in Models 3000 and 3020. Refilling may be required.

Si la production d'humidité est insuffisante :

• L'humidité produite par un humidificateur-vaporisateur est invisible. L'appareil fonctionne adéquatement si le niveau d'eau baisse durant l'usage, même lorsque la vapeur est invisible.

• Vérifier le filtre absorbant. Remplacer le filtre s'il est colmaté, déchiré ou décoloré.

• Vérifier le témoin de niveau d'eau sur les modèles 3300 et 3400 .. ou la quantité d'eau restant dans le modèles 3000 et 3020. Il peut être nécessaire de remplir.

If you are obtaining too much humidity:

• If room air is excessively humid (greater than 50% relative humidity), do not use the humidifier. Excessive humidity is indicated by condensation on cold surfaces or walls in the room. For proper humidity readings, use a hygrometer available in most hardware and department stores.

Si la production d'humidité est excessive :

• Si l'air ambiant est excessivement humide (humidité relative de plus de 50 %), l'humidificateur ne doit pas être employé. L'humidité excessive se manifeste par de la condensation sur les surfaces ou les murs froids de la pièce. Pour obtenir des relevés précis d'humidité, utiliser un hygromètre qu'on peut se procurer dans la plupart des quincailleries et des grands magasins.

Das Gerät erzeugt nicht genug Feuchtigkeit:

• Der Feuchtigkeitsaustritt aus einem Luftbefeuchter mit Verdampfungstechnik ist unsichtbar. Das Gerät funktioniert richtig, wenn der Wasserpegel beim Gebrauch sinkt, auch wenn Sie den Dampf nicht sehen können.

• Prüfen Sie das Filter. Ist es verstopft, zerrissen oder verfärbt, ersetzen Sie es.

• Überprüfen Sie die Wasser-Füllstandsanzeige der Modelle 3300 und 3400... bzw. das noch vorhandene Wasser im Modelle 3000 und 3020. Möglicherweise muß das Wasser nachgefüllt werden.

Das Gerät erzeugt zu viel Feuchtigkeit:

• Ist die Raumluft übermäßig feucht (über 50 % relative Luftfeuchtigkeit), verwenden Sie keinen Luftbefeuchter. Überschüssige Luftfeuchtigkeit erkennt man an der Kondensatbildung an kalten Flächen oder Wänden im Raum. Richtige Luftfeuchtigkeitswerte erhalten Sie mit einem Hygrometer, das Sie im Fachhandel finden.

Se la produzione di umidità non è sufficiente:

• L'umidità prodotta da un umidificatore-vaporizzatore non è visibile. L'umidificatore funziona adeguatamente se il livello di acqua diminuisce durante l'uso, anche se non si può vedere il vapore.

• Controllare il filtro assorbente. Il filtro va sostituito se è bloccato, lacerato oppure scolorito.

• Controllare l'indicatore di livello di acqua sui modelli 3300 e 3400... oppure l'acqua rimanente nel modelli 3000 e 3020. Può essere necessario di riempire.

Se la produzione di umidità è eccessiva:

• Se l'aria della stanza è eccessivamente umida (umidità relativa oltre il 50%), l'umidificatore non deve essere usato. Un'umidità eccessiva è indicata dalla condensazione sulle pareti o sulle superfici fredde nella stanza. Per ottenere una lettura precisa di umidità, si può comprare un igrometro nella maggior parte dei negozi di ferramenta e dei grandi magazzini.

Si no se obtiene humedad suficiente:

• La humedad que emite este humidificador es invisible.
Su funcionamiento es correcto si el nivel del agua desciende durante su uso, aun cuando usted no pueda ver el vapor.

• Verifique el filtro de fibra tejida. Cámbielo si está obstruido, desgastado o manchado.

• Verifique el Indicador de Nivel de Agua de los Modelos 3300 y 3400 - o los restos de agua en el Modelo 3000 y 3020. Puede ser necesario volver a llenar el recipiente.

Si se obtiene demasiada humedad:

• Si el aire de la habitación es excesivamente húmedo (con una humedad relativa superior al 50%), no use el humidificador. La condensación que se produce en las paredes o superficies frías de la habitación es un indicio de que hay humedad excesiva. A fin de obtener lecturas correctas de la humedad, utilice un higrómetro, que lo encontrará en la mayoría de las tiendas de departamentos y ferreterías.

LUFTBEFEUCHTER

Wichtige Sicherheitshinweise

LESEN SIE ALLE ANWEISUNGEN, BEVOR SIE DEN LUFTBEFEUCHTER BENUTZEN, UND VOR ALLEM FOLGENDE GRUNDLEGENDEVORSICHT SMASSNAHMEN:

1. Stellen Sie den Luftbefeuchter stets auf eine feste, flache, ebene Fläche, mindestens DREIZEHN cm von Wänden und Hitzequellen wie Öfen, Heizkörpern oder Heizgeräten auf. Auf einer ungeraden Fläche kann der Luftbefeuchter nicht richtig funktionieren.

2. Stellen Sie den Luftbefeuchter außerhalb der Reichweite von Kindern auf.

3. Vor dem Gebrauch dehnen Sie die Stromschnur, um sie auf Anzeichen von Beschädigungen zu untersuchen. Benutzen Sie das Gerät nicht, wenn die Schnur beschädigt ist.

4. Aus Sicherheitsgründen hat dieses Gerät einen gepolten Stecker (ein Stift ist breiter als der andere). Er paßt nur in eine Richtung in eine gepolte Steckdose. Geht der Stecker nicht in die Steckdose, drehen Sie ihn um. Paßt er dann noch immer nicht, wenden Sie sich an einen qualifizierten Elektriker. Wenden Sie auf keinen Fall Kraft an.

5. Der Luftbefeuchter muß immer vom Netzstrom abgesteckt und entleert werden, wenn er nicht in Betrieb ist oder gereinigt wird.

6. Kippen Sie den Luftbefeuchter nie während des Betriebs. Schalten Sie ihn aus und stecken Sie ihn vom Netzstrom ab, bevor Sie ihn bewegen.

7. Der Luftbefeuchter muß regelmäßig gereinigt werden. Befolgen Sie dazu die Reinigungsanweisungen.

8. Benutzen Sie den Luftbefeuchter nicht bei übermäßiger Luftfeuchtigkeit (über 50% relative Luftfeuchtigkeit). Übermäßige Luftfeuchtigkeit erkennt man an der Kondensatbildung an kalten Flächen oder Wänden im Raum. Richtige Luftfeuchtigkeitswerte erhalten Sie mit einem Hygrometer, das Sie im Fachhandel finden.

HINWEIS: Superfeiner Dampf ist unsichtbar.

Die Feuchtigkeitsabgabe steigt bei trockener Raumluft und sinkt bei höherer Luftfeuchtigkeit.

UMIDIFICATORE

Importanti istruzioni di sicurezza

LEGGERE TUTTE LE ISTRUZIONI PRIMA DI UTILIZZARE L'UMIDIFICATORE, SOPRATUTTO QUESTE ESSENZIALI MISURE DI SICUREZZA:

1. Sempre collocare l'umidificatore su una superficie ferma, piatta e a livello, almeno DODICI centimetri di distanza dalle pareti e dalle fonti di calore quali stufe, radiatori oppure riscaldatori. Il funzionamento può non essere adeguato se l'umidificatore è collocato su una superficie non a livello.

2. Collocare l'umidificatore in un posto lontano dai bambini.

3. Prima di utilizzare l'umidificatore, estendere il cordone e esaminarlo per notarvi qualsiasi segno di danno. Non usare il prodotto se il cordone è stato danneggiato.

4. Questo prodotto è provvisto di una spina polarizzata (una lama è più larga dell'altra) come elemento di sicurezza. Questa spina va inserita in una presa di corrente polarizzata in un modo solo. Se la spina non può essere inserita a fondo nella presa, invertire la spina. Se il problema persiste, contattare un elettricista competente. Non tentare di evitare questo dispositivo di sicurezza.

5. Disinserire sempre la spina dell'umidificatore e svuotare l'apparecchio quando non viene usato o per pulirlo.

6. L'umidificatore non deve mai essere inclinato o spostato quando è in uso. Arrestare e disinserire la spina prima di spostare.

7. L'umidificatore necessita una pulizia regolare. Consultare e seguire le istruzioni di pulizia.

8. Non utilizzare l'umidificatore se l'aria della stanza è eccessivamente umida (umidità relativa oltre 50%). L'umidità eccessiva è indicata dalla condensazione su una parete o una superficie fredda nella stanza. Per ottenere una lettura precisa di umidità, usare un igrometro che si può comprare nella maggior parte dei negozi di ferramenta e nei grandi magazzini.

NOTA: Il vapore finissimo non è visibile. La produzione di umidità sarà maggiore quando l'aria della stanza è secca, e ridotta quando il livello di umidità è più alto.

HUMIDIFICADOR

Instrucciones importantes de seguridad

LEA TODAS LAS INSTRUCCIONES ANTES DE UTILIZAR EL HUMIDIFICADOR, EN ESPECIAL ESTAS PRECAUCIONES BASICAS DE SEGURIDAD:

1. Siempre coloque el humidificador sobre una superficie firme, plana y uniforme a CINCO pulgadas, como mínimo, de distancia de las paredes y fuentes de calor, como por ejemplo, cocinas, radiadores o calefactores. Es posible que el humidificador no funcione correctamente sobre una superficie desnivelada.

2. Coloque el humidificador en un lugar que esté fuera del alcance de los niños.

3. Antes de utilizar el humidificador, extienda el cable de alimentación y verifique si presenta indicios de daños. No use el aparato si el cable está dañado.

4. Este aparato cuenta con un enchufe polarizado (una clavija es más ancha que la otra) como dispositivo de seguridad. Dicho enchufe entrará en una toma polarizada en una sola dirección. Si el enchufe no entra totalmente en la toma, inviértalo. Si aún no logra enchufarlo, póngase en contacto con un electricista calificado. No intente anular este dispositivo de seguridad.

5. El humidificador debe estar siempre desenchufado y vacío cuando no se lo utiliza o durante su limpieza.

6. Nunca incline el humidificador ni lo traslade mientras está en funcionamiento. Apáguelo y desenchúfelo antes de trasladarlo.

7. Es necesario limpiar periódicamente el humidificador. Remítase a las instrucciones de limpieza y sígalas.

8. No utilice el humidificador si el aire de la habitación es excesivamente húmedo (con una humedad relativa superior al 50%). La condensación que se produce en las paredes o superficies frías de la habitación es un indicio de que hay humedad excesiva. A fin de obtener lecturas correctas de la humedad, utilice un higrómetro, que lo encontrará en la mayoría de las tiendas de departamentos y ferreterías.

NOTA: El vapor superfino es invisible. La emisión de humedad será mayor si el aire de la habitación es seco, y será menor si la humedad es más elevada.

Limited Warranty

Models 3300 and 3400 are warranted against defective material or workmanship for 3 years from date of purchase. Models 3000 and 3020 are warranted for 1 year from purchase date. Any defective part will be replaced at no charge if it has not been tampered with and appliance has been used according to our printed directions. Warranty does not cover the Wicking Filter after it has been used; performance of the wick depends on the mineral content of the water.

If you encounter any problem, please write to the Kaz distributor in your country.

First check Trouble-Shooting section to determine whether you can solve the problem. Be sure that any unsatisfactory operation is not due to inadequate care and cleaning - follow Care and Cleaning instructions.

Garantie limitée

Les modèles 3300 et 3400 sont garantis contre les vices de matériaux ou d'exécution pendant un délai de trois ans depuis la date d'achat. Les modèles 3000 et 3020 sont garantis pendant un an depuis la date d'achat. Toute pièce défectueuse sera remplacée gratuitement si elle n'a pas été altérée et si l'appareil a été utilisé conformément à nos consignes imprimées. La garantie ne couvre pas le filtre absorbant usagé; la performance du filtre dépend de la teneur de l'eau en minéraux.

En cas de problème, contacter le distributeur Kaz de votre pays.

Nous vous conseillons de consulter d'abord la section de dépannage afin de déterminer si vous pouvez résoudre le problème. Assurez-vous qu'un fonctionnement insatisfaisant n'est pas attribuable à un entretien et un nettoyage inadéquats: suivez les consignes d'entretien et de nettoyage.

Beschränkte Garantie

Material und Ausführung der Modelle 3300 und 3400 sind drei Jahre nach dem Kaufdatum garantiert. Für das Modelle 3000 und 3020 besteht eine Garantie von einem Jahr nach dem Kaufdatum. Fehlerhafte Teile werden kostenlos ersetzt, wenn sie nicht unsachgemäß behandelt wurden, und wenn das Gerät unseren gedruckten Anweisungen gemäß eingesetzt wurde. Die Garantie deckt das Filter mit Dochtwirkung nicht, sobald es gebraucht wurde. Die Leistung dieses Filters hängt vom Mineralstoffgehalt des Wassers ab.

Im Fall von Problemen sehen Sie zuerst im Kapitel "Fehlerbehebung" nach, ob Sie das Problem lösen können. Stellen Sie sicher, daß der mangelhafte Betrieb nicht auf unsachgemäße Instandhaltung und Reinigung zurückzuführen ist. Befolgen Sie die Instandhaltungs- und Reinigungsanweisungen.

Falls Sie irgendein Problem feststellen, wenden Sie sich bitte an den Kaz-Händler in Ihrem Land.

Garanzia limitata

Imodelli 3300 e 3400 sono garantiti contro difetti di materiale o esecuzione per un periodo di tre anni dalla data di acquisto. Imodelli 3000 e 3020 garantiti per un anno dalla data di acquisto. Ogni pezzo difettoso sarà sostituito gratuitamente se non è stato manomesso e se l'apparecchio è stato usato conformemente alle nostre istruzioni stampate. La garanzia non copre il filtro assorbente dopo il suo uso; le prestazioni del filtro dipendono dal contenuto di minerali nell'acqua.

In caso di difficoltà, contattate il distributore Kaz del vostro paese.

Vi raccomandiamo di consultare prima la sezione di localizzazione dei guasti per determinare se potete risolvere il problema. Assicuratevi che un funzionamento insoddisfacente non sia dovuto a una manutenzione inadeguata - seguite le istruzioni di manutenzione e di pulizia.

Garantía limitada

Los Modelos 3300 y 3400 están garantizados contra material o fabricación defectuosos durante 3 años a partir de la fecha de su adquisición. El Modelo 3000 está garantizado durante 1 año a partir de la fecha de su adquisición. Se reemplazará cualquier pieza defectuosa sin cargo si ésta no ha sido manejada de un modo imprudente y si el aparato se ha utilizado de acuerdo con nuestras instrucciones impresas. La garantía no cubre el filtro de fibra tejida una vez que ha sido utilizado; el rendimiento de la fibra depende del contenido mineral del agua.

Si tiene algún inconveniente, sirvase ponerse en contacto con el distribuidor de Kaz de su país.

En primer lugar, verifique la sección Guía de localización de fallos a fin de determinar si puede resolver el problema. Asegúrese de que el funcionamiento no satisfactorio del aparato no se deba a un mantenimiento y limpieza inadecuados - siga las instrucciones de mantenimiento y limpieza.

kaz

© 2004 by Kaz, Incorporated

Kaz, Inc. • One Vapor Trail • Hudson, NY 12534 • USA

www.kaz.com

G.4011-B